EXPERTS EN LED DEPUIS 1977
LYON

1406M
ALMA

Encastré de sol à émission rasante périphérique.

APPLICATIONS:

- Éclairage de cheminements pietonniers ou cycliste
- Éclairage d'espaces publics
- Balisage d'îlots giratoires et intersections.

CARACTÉRISTIQUES
Balise de cheminement 210°

- Corps en aluminium usiné anodisé incolore
- Fenêtre en verre organique antivandalisme
- Visserie en acier inoxydable 316L
- A fixer directement au sol ou sur la platine d'encastrement (indispensable en version 230V)
- Supporte le roulage occasionnel de tout type de véhicule

texte technique produit 1406MZ

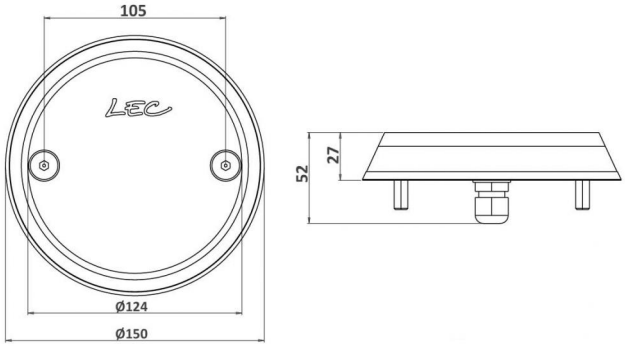

Nombre de LED	6
Type de LED	LED de puissance. Pour pays chauds, nous consulter.
Couleur(s)	Blanc chaud 2700K (F), Blanc chaud 3000K (E), Blanc neutre 4000K (N), Blanc froid 6000K (W), Rouge (R), Ambre (O), Vert (V), Bleu (L), Bleu Royal (K)

Affinez votre sélection avec le configurateur produit en ligne, en fonction de vos critères techniques, en cliquant sur ce lien :
http://www.lec.fr/1406mz-alma-r1926

DOMAINE

Balisage

CONFIGURATEUR.EMPLACEMENT

Appliques

Encastrés de sol

CARACTÉRISTIQUES

Poids : **780 g**

Options d'effets lumineux

faisceau incliné bas

Non orientable

Fenêtre plane transparente

Alimentation - pilotage

Longueur de câble **1 m**

Intégré : 24V-Non dimmable, 24V-PWM
Déporté : 24V-0/10V, 24V-DMX, 24V-DALI

Intégré : 230V-Non dimmable, 230V-0/10V

Matériaux

AL Aluminium usiné anodisé satiné

VO Verre organique anti-vandalisme

Tenue mécanique - Etanchéité

Saillie représentant un obstacle aux 2 roues ou aux piétons. Nous recommandons de l'allumer en permanence pour signaler l'obstacle.

Supporte le roulage occasionnel tous véhicules

IK10 20J Résistant aux chocs de IK10 20J

IP67 Étanche à l'immersion temporaire

Données techniques susceptibles d'évoluer. Luminaire garanti 5 ans.
Luminaire conçu et fabriqué en France.