LEC
EXPERTS EN LED DEPUIS 1977
LYON

5637
OPERA

Le projecteur OPERA, au design épuré et discret vous offre un faisceau de presque 180° d'ouverture, s'alimente en 24VDC et 230VAC, et est proposée en entrée simple ou entrée sortie. Son anodisation noire le rend discret, et il est également disponible en version peinte, dans la couleur de votre choix.
Destiné à souligner les éléments architecturaux grâce à la LED, le 5637-OPERA propose un panel large de jeux de lumière.
Le 5637-OPERA offre la possibilité de choisir une couleur par luminaire.
Couplé à une optique de 180x4°, il vous permet d'accentuer les détails architecturaux avec précision et finesse.

APPLICATIONS :
• Bordures de fenêtres
• Plafonniers pour tunnels et passages couverts
• Raies lumineuses au sol, plafond et murs

CARACTÉRISTIQUES
Modèle déposé

- Produit en aluminium anodisé noir
- Fenêtre silicone à propriété optique 180x4° anti-éblouissement
- Visserie en acier inoxydable 316L
- Facilitation d'installation : connecteur(s) monté(s) d'usine sur câble en version entrée ou entrée/sortie
- Peinture thermolaquage sur demande
- Option : plaque de parement brute ou peinte, RAL au choix

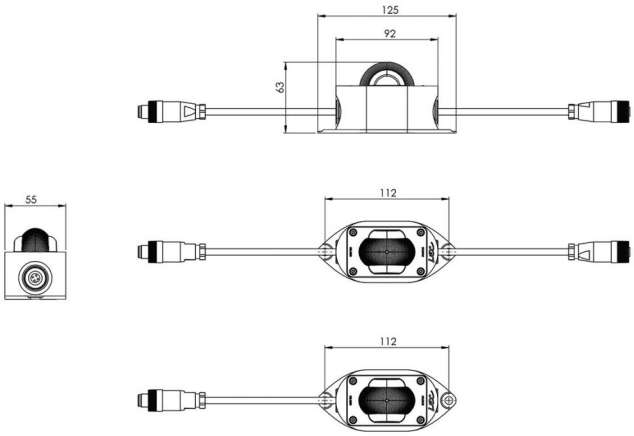

Nombre de LED	1
Type de LED	LED de puissance. Pour pays chauds, nous consulter.
Couleur(s)	Blanc chaud 2700K (F), Blanc chaud 3000K (E), Blanc neutre 4000K (N), Blanc froid 6000K (W), Rouge (R), Ambre (O), Vert (V), Bleu (L), Bleu Royal (K)

Affinez votre sélection avec le configurateur produit en ligne, en fonction de vos critères techniques, en cliquant sur ce lien :
http://www.lec.fr/5637-opera-r2614

DOMAINE

Éclairage

Flux de référence : **223 lm**
Cette valeur, obtenue en sortie de luminaire, correspond à l'optimum de nombre et de type de LED, pour un blanc froid (6000K)

CONFIGURATEUR.EMPLACEMENT

Appliques

CARACTÉRISTIQUES

Poids : **480 g**

Options d'effets lumineux

Non orientable

Alimentation - pilotage

Longueur de câble **0.3m**

Intégré : 24V-PWM
Déporté : 24V-0/10V, 24V-DMX, 24V-DALI

Intégré : 230V-Non dimmable

Matériaux

AL Aluminium usiné anodisé satiné

VO Verre organique anti-vandalisme

Tenue mécanique - Etanchéité

IK10 20J Résistant aux chocs de IK10 20J

IP67 Étanche à l'immersion temporaire

EXPERTS EN LED DEPUIS 1977
LYON

5637 OPERA

Cette fiche présente toutes les optiques possibles pour ce produit, sous réserve de compatibilité avec le nombre de LED.
URL de ce produit : **http://www.lec.fr/5637-opera-r2614**

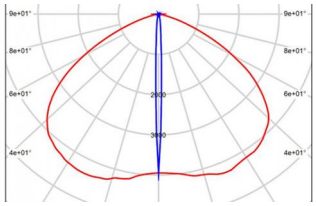

5637