LEC
EXPERTS EN LED DEPUIS 1977
LYON

1830XX
LUCERNE

Version médiane de la gamme des encastrés ronds arrasants.

APPLICATIONS :

- Balisage sécuritaire ou décoratif
- Implantation régulière pour surligner un cheminement, une piste cyclable, un escalier
- Animation d'espaces publics

CARACTÉRISTIQUES
Balise avec signalétique spécifique.
Le visuel est personnalisable.

- Corps en aluminium anodisé
- Fenêtre en verre organique antivandalisme
- Visserie en acier inoxydable 316L
- Sans saillie (sauf 1830K et 1830D)

- Supporte le roulage occasionnel de tout type de véhicule
- Option trichromie disponible

Votre visuel,
personnalisable sur demande

Your image,
customizable on demand

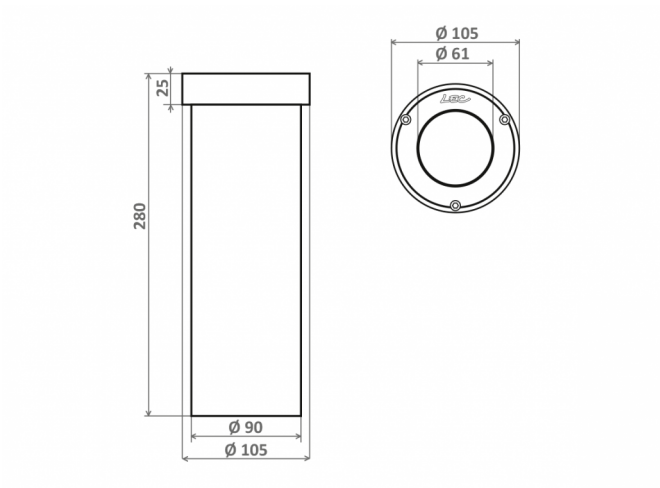

Nombre de LED	36
Type de LED	LED CMS à 120° (S)
Couleur(s)	Blanc chaud 2700K (F), Blanc chaud 3000K (E), Blanc neutre 4000K (N), Blanc froid 6000K (W), Rouge (R), Ambre (O), Vert (V), Bleu (L)

Affinez votre sélection avec le configurateur produit en ligne, en fonction de vos critères techniques, en cliquant sur ce lien :
http://www.lec.fr/1830xxz-lucerne-r2628

DOMAINE

Balisage

CONFIGURATEUR.EMPLACEMENT

Encastrés de sol sans saillie

Encastrés de sol

Bordures de trottoirs

CARACTÉRISTIQUES

Poids : **290 g**

Options d'effets lumineux

Option trichromie

Orientable sur 1 axe

Fenêtre plane homogène

Animation couleur (option)

Alimentation - pilotage

Longueur de câble **1 m**

Intégré : 24V-PWM
Déporté : 24V-0/10V, 24V-DMX, 24V-DALI

Intégré : 230V-Non dimmable

Matériaux

AL Aluminium usiné anodisé satiné

PC 2 Fenêtre polycarbonate, anti-vandalisme, anti-U.V., anti-rayures, M2

Tenue mécanique - Etanchéité

Supporte le roulage occasionnel tous véhicules

IK10 60J Résistant aux chocs de IK10 60J

IP68 Étanche à l'immersion prolongée