LEC
EXPERTS EN LED DEPUIS 1977
LYON

2852H
PYRAMIDE

Balise de sol carrée

APPLICATIONS :

- Balisage de cheminements piétons/cycles
- Balisage sécuritaire ou décoratif
- Signalement d'obstacles (îlots, passages piétons)
- Animation d'espaces publics

CARACTÉRISTIQUES
Fenêtre homogène

- Corps en aluminium usiné anodisé satiné
- Fenêtre en verre organique anti-vandalisme
- Visserie en acier 316L
- Sans saillie
- 2 dimensions de pots d'encastrement possibles
- Non orientable

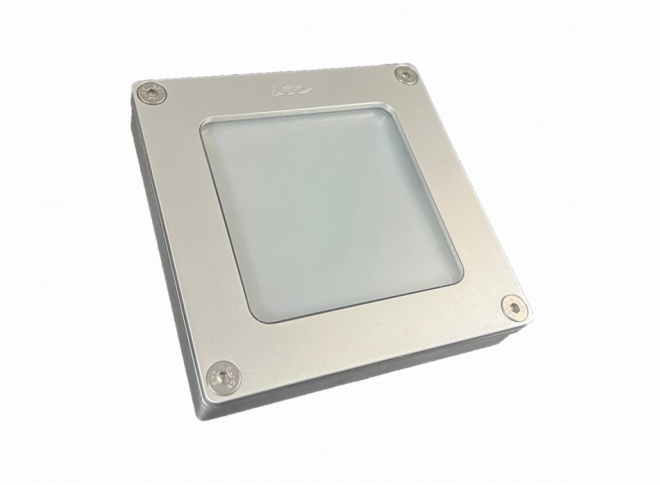

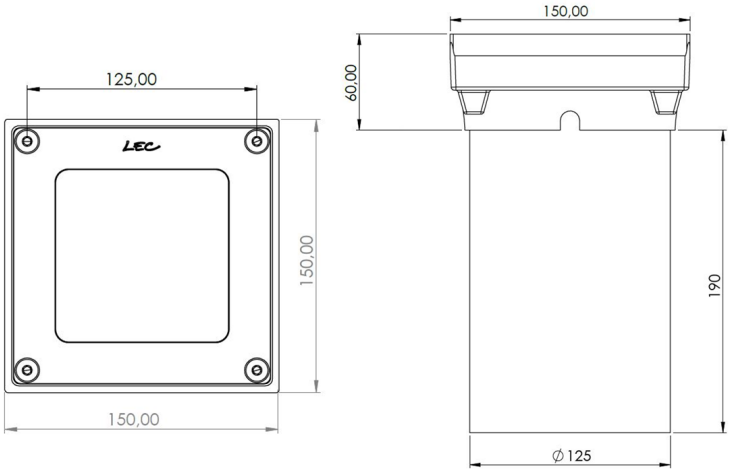

DOMAINE

Balisage

CONFIGURATEUR.EMPLACEMENT

Encastrés de sol sans saillie

Encastrés de sol

CARACTÉRISTIQUES

Poids : **1000 g**

Options d'effets lumineux

Non orientable

Fenêtre plane homogène

Alimentation - pilotage

Longueur de câble **1 m**

Intégré : 24V-PWM
Déporté : 24V-0/10V, 24V-DMX, 24V-DALI

Matériaux

AL Aluminium usiné anodisé satiné

PC 2 Fenêtre polycarbonate, anti-vandalisme, anti-U.V., anti-rayures, M2

Tenue mécanique - Etanchéité

IK10 20J Résistant aux chocs de IK10 20J

IP68 Étanche à l'immersion prolongée

Nombre de LED	64
Type de LED	LED CMS à 120° (S)
Couleur(s)	Blanc chaud 2700K (F), Blanc chaud 3000K (E), Blanc neutre 4000K (N), Blanc froid 6000K (W), Rouge (R), Ambre (O), Vert (V), Bleu (L)

Affinez votre sélection avec le configurateur produit en ligne, en fonction de vos critères techniques, en cliquant sur ce lien :
http://www.lec.fr/2852hz-pyramide-r855