# 1830K
# LUCERNE

Version médiane de la gamme des encastrés ronds arrasants.

**APPLICATIONS :**

- Balisage sécuritaire ou décoratif
- Implantation régulière pour surligner un cheminement, une piste cyclable, un escalier
- Animation d'espaces publics

**CARACTÉRISTIQUES**
La collerette inox 4mm permet de masquer les imperfections de l'encastrement.
Cette version ne supporte pas le roulage occasionnel de véhicules.

- Corps en aluminium anodisé
- Fenêtre en verre organique antivandalisme
- Visserie en acier inoxydable 316L
- Sans saillie (sauf 1830K et 1830D)

- Option trichromie disponible

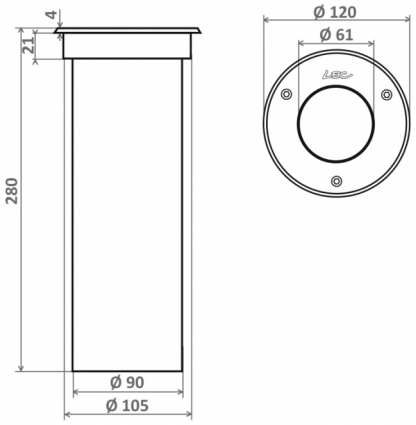


| | |
|---|---|
| Nombre de LED | 36, 12 |
| Type de LED | LED CMS à 120° (S), CMS trichro (A) |
| Couleur(s) | Blanc chaud 2700K (F), Blanc chaud 3000K (E), Blanc neutre 4000K (N), Blanc froid 6000K (W), Rouge (R), Ambre (O), Vert (V), Bleu (L), RGB (T) |

**Affinez votre sélection avec le configurateur produit en ligne, en fonction de vos critères techniques, en cliquant sur ce lien :**
**http://www.lec.fr/1830kz-lucerne-r912**

**DOMAINE**

**Balisage**

**CONFIGURATEUR.EMPLACEMENT**

Encastrés de sol

**CARACTÉRISTIQUES**

Poids : **450 g**

**Options d'effets lumineux**

Option trichromie

Orientable sur 1 axe

Fenêtre plane transparente

Animation couleur (option)

**Alimentation - pilotage**

Longueur de câble **1 m**

**Intégré :** 24V-PWM
**Déporté :** 24V-0/10V, 24V-DMX, 24V-DALI

**Intégré :** 230V-Non dimmable

**Matériaux**

Aluminium usiné anodisé satiné

Inox 316L

Fenêtre polycarbonate, anti-vandalisme, anti-U.V., anti-rayures, M2

**Tenue mécanique - Etanchéité**

IK10 60J Résistant aux chocs de IK10 60J

IP68 Étanche à l'immersion prolongée