EXPERTS EN LED DEPUIS 1977
LYON

1570R CHATEAUNEUF

Version médiane de la gamme des encastrés ronds arrasants. La collerette permet de masquer les imperfections de l'encastrement.

APPLICATIONS :

- Balisage sécuritaire ou décoratif
- Implantation régulière pour surligner un cheminement, une piste cyclable, un escalier
- Animation d'espaces publics

CARACTÉRISTIQUES

- Corps en aluminium usiné anodisé incolore (sauf 1570RX)
- Fenêtre en verre organique antivandalisme
- Visserie en acier inoxydable 316L
- À encastrer et coller dans des murs, des bornes, des mâts ou autres supports.

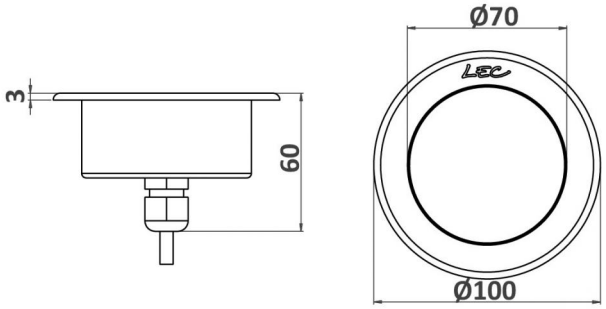

DOMAINE

Balisage

CONFIGURATEUR.EMPLACEMENT

Encastrés muraux

Bordures de trottoirs

CARACTÉRISTIQUES

Poids : **400 g**

Options d'effets lumineux

Option trichromie

Non orientable

Fenêtre plane transparente

Animation couleur (option)

Alimentation - pilotage

Longueur de câble **1 m**

Intégré : 24V-PWM
Déporté : 24V-0/10V, 24V-DMX, 24V-DALI

Matériaux

AL Aluminium usiné anodisé satiné

PC 2 Fenêtre polycarbonate, anti-vandalisme, anti-U.V., anti-rayures, M2

Tenue mécanique - Etanchéité

IK10 60J Résistant aux chocs de IK10 60J

IP68 Étanche à l'immersion prolongée

Nombre de LED	16, 36, 12
Type de LED	LED CMS à 120° (S), CMS trichro (A)
Couleur(s)	Blanc chaud 2700K (F), Blanc chaud 3000K (E), Blanc neutre 4000K (N), Blanc froid 6000K (W), Rouge (R), Ambre (O), Vert (V), Bleu (L), RGB (T)

Affinez votre sélection avec le configurateur produit en ligne, en fonction de vos critères techniques, en cliquant sur ce lien :
http://www.lec.fr/1570rz-chateauneuf-r924

Données techniques susceptibles d'évoluer. Luminaire garanti 5 ans.
Luminaire conçu et fabriqué en France.